Beiblatt zu Mantua Segelsätzen

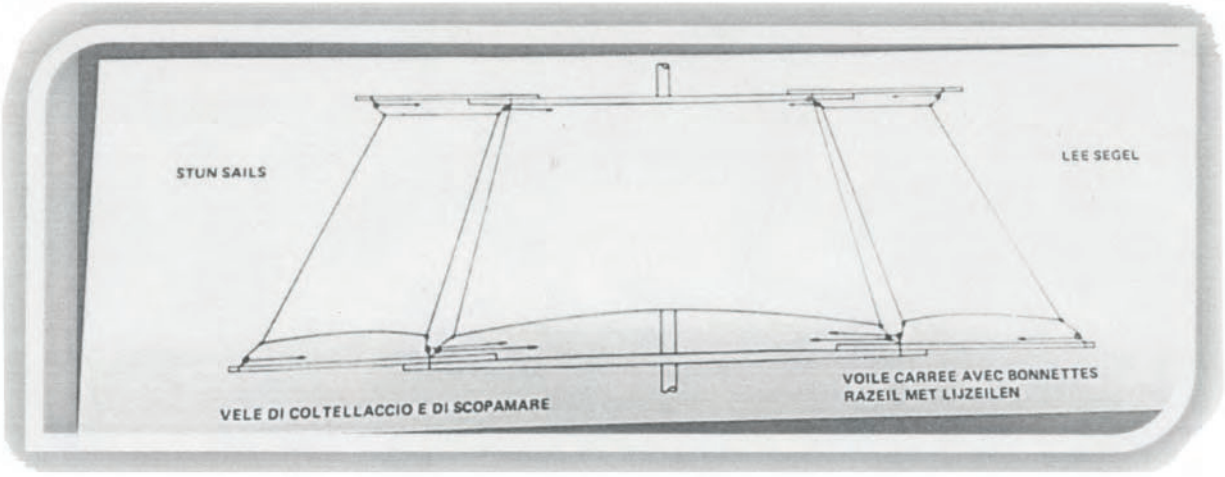

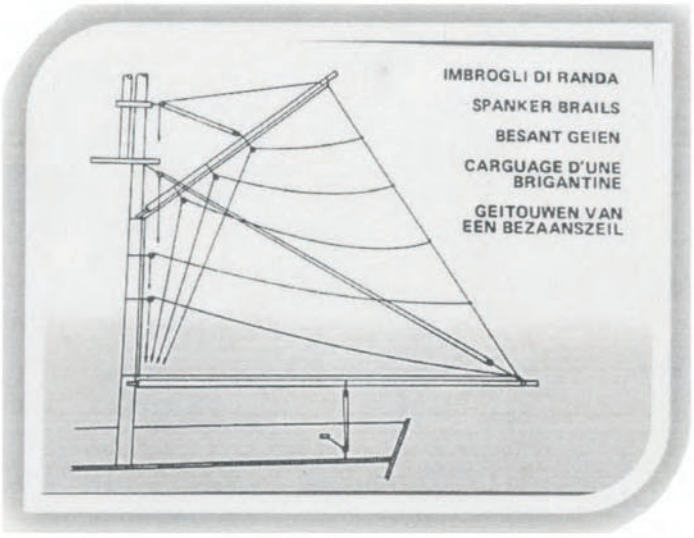

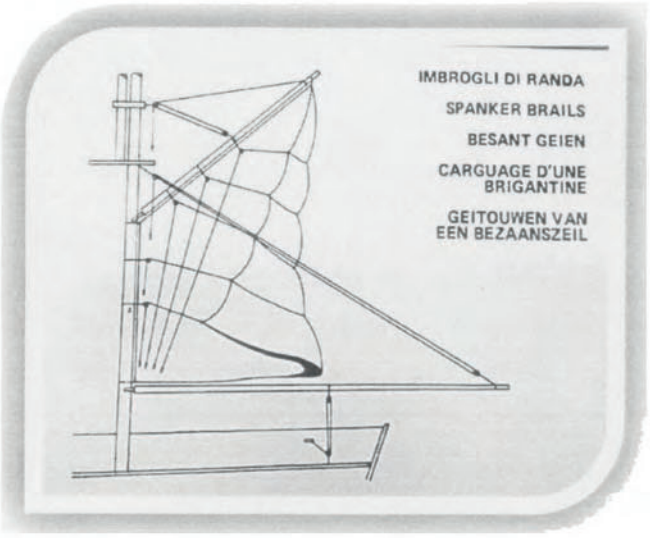

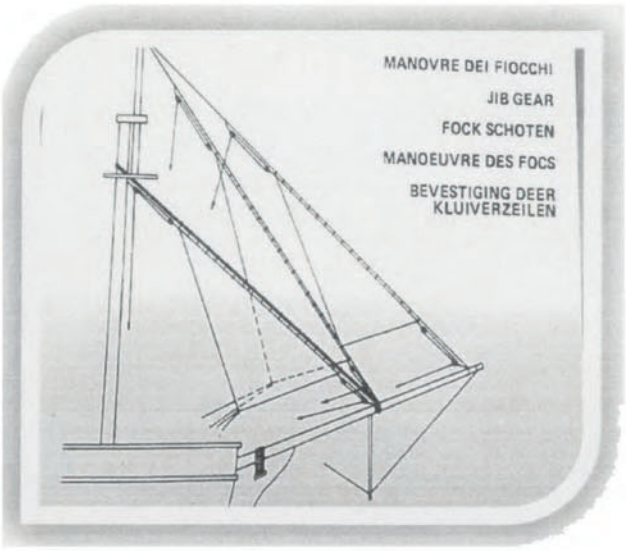

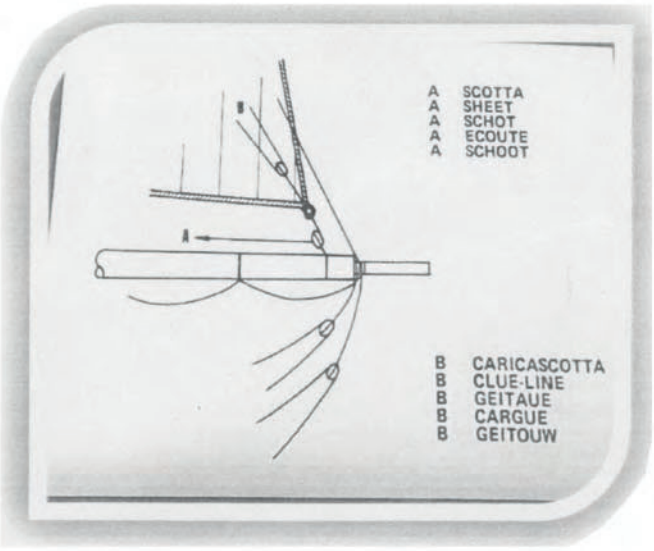

A ESECUZIONE DELLA BUGNA
A MAKING THE CLEW

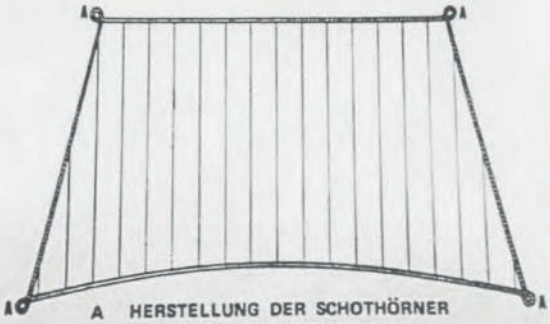

A HERSTELLUNG DER SCHOTHÖRNER
A EXECUTION DES ECOUETS
A PLAATSEN DER SCHOOTHOORNS

A BENDE DEL TERZARUOLO
A REEF - BANDS
A REFFLEGER

A BANDES DE RIS
A RIFBANDEN

B ESECUZIONE DEI MATAFIONI
B MAKING THE REEF POINTS
B PLAATSEN DER RIFSEIZINGS

ANBRINGUNG DER BÄNDSEL
PLACEMENT DES GARCETTES
DE RIS

PARANCO DEL TERZARUOLO
A REEF TACKLE
A SCHLAPP GORDINGS
A PALANQUIN
A RIFTALIE

B CARICA SCOTTE
B CLUE LINE
B GEITAUE
B CARGUE
B GEITOUW

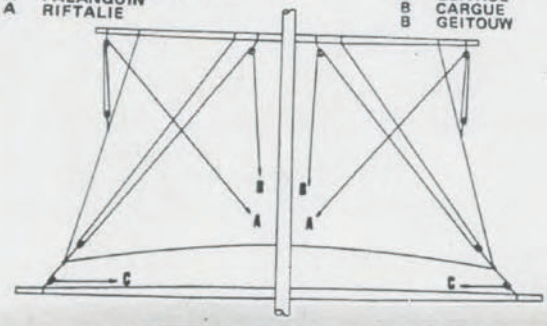

C SCOTTE
SCHOTEN — ECOUTE — SHEETS
SCHOOT

LEGATURA DELLA VELA
AL PENNONE

LACING THE SAIL TO YARD

ANBINDEN DER RAH

FIXATION DES VOILES
AUX VERGUES

HET AANSLAAN DER
RAZEILEN

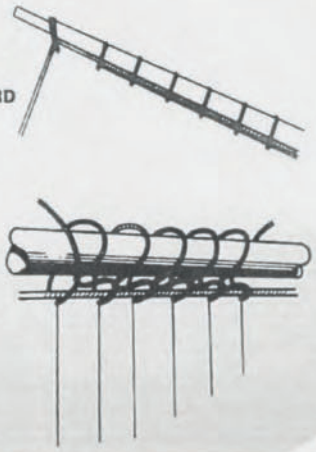

PARANCO DEL TERZARUOLO
A REEF TACKLE
A SCHLAPPGORDINGS
A PALANQUIN
A RIFTALIE

B CARICA BOLINE
B LEECHLINES
B GEITAUE
B FAUSSE CARGUE
B NOKGORDING

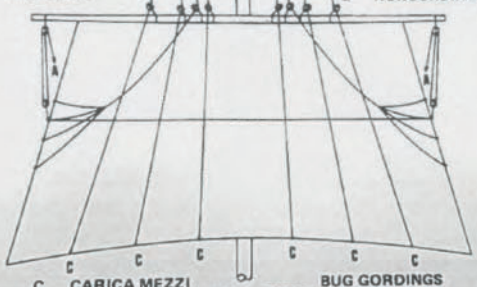

C CARICA MEZZI
BUNT LINE — CARGUE - FOND — BUIKGORDING

BUG GORDINGS
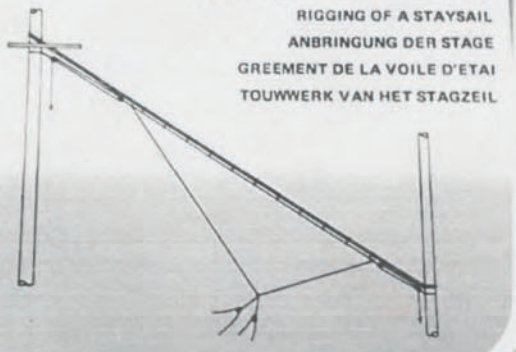
MANOVRA DELLA VELA DI STRAGLIO
RIGGING OF A STAYSAIL
ANBRINGUNG DER STAGE
GREEMENT DE LA VOILE D'ETAI
TOUWWERK VAN HET STAGZEIL